BoomToneDJ.com

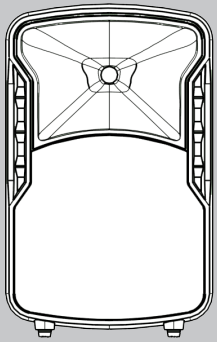

PRO 10 DSP

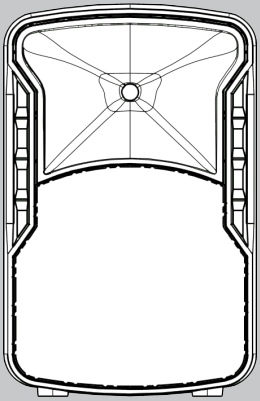

PRO 12 DSP

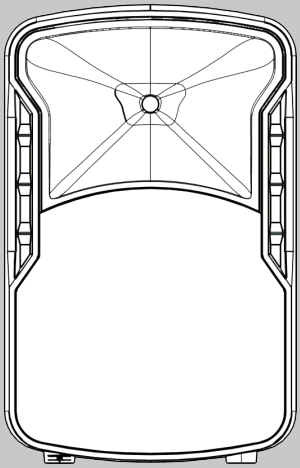

PRO 15 DSP

RoHS

MODE D'EMPLOI

INSTRUCTIONS DE SÉCURITÉ

1- Lisez attentivement toutes les instructions.

2- Conservez ce manuel pour une future consultation. Si vous revendez cet appareil, veillez à transmettre également ce manuel d'utilisation au nouvel acquéreur.

3- Déballez entièrement l'appareil ainsi que tous ses accessoires. Vérifiez qu'il n'y a aucun dommage et que l'appareil se trouve en parfait état.

4- Température ambiante maximale pour un fonctionnement optimal de l'appareil : 40°C. Ne pas utiliser l'appareil si la température ambiante dépasse cette valeur.

5- Afin de réduire et d'éviter tout risque d'électrocution ou d'incendie, ne pas utiliser cet appareil dans un milieu humide ou sous la pluie.

6- Nettoyez cet appareil uniquement avec un chiffon sec.

7- En cas de problème de fonctionnement, arrêtez immédiatement l'appareil. Ne pas essayer de le réparer soi-même. Contactez votre revendeur ou faites appel à un réparateur spécialisé et agréé. Il n'y a aucune pièce remplaçable par l'utilisateur.

8- N'utilisez que des fixations/accessoires spécifiés par le fabricant.

9- Certains modèles d'enceintes BoomToneDJ possèdent un embase 35mm pour le montage sur trépieds ou sur mât au-dessus d'un caisson de basses. Vérifiez que le pied ou mât est capable de supporter le poids de l'enceinte. Vérifiez que le trépied ou le caisson de basses avec mât, soit installés sur une surface régulière et stable. Demandez de l'aide à une autre personne pour placer l'enceinte sur le trépied.

10- Certains modèles d'enceintes BoomToneDJ peuvent être suspendus grâce aux inserts 8mm ou 10mm. Il est important d'utiliser du materiel dédié et prévu pour tenir des charges importantes. Le système d'accroche doit être capable de tenir au moins 5x le poids de l'enceinte à suspendre. L'accroche doit toujours être sécurisée et avoir plusieurs points d'accroche.

11- Les enceintes de la marques BoomToneDJ peuvent facilement produire des niveaux de pression sonore importants capables de causer des dommages auditifs permanents. Veillez à éviter une exposition prolongée à un niveau de pression sonore dépassant 90dB.

ATTENTION AUX SYMBOLES !

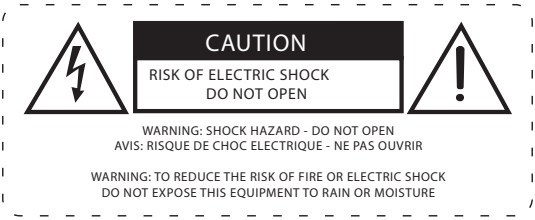

L'éclair dans un triangle alerte l'utilisateur d'une tension dangereuse non isolée dans l'appareil. Risque d'électrocution pour les personnes.

Le point d'exclamation dans un triangle alerte l'utilisateur de la présence d'instructions importantes de fonctionnement et de maintenance accompagnant le produit.

CONFORMITÉ DES ENCEINTES BOOMTONEDJ.

Une enceinte **passive** satisfait, par sa conception et son type de construction dans la version que nous commercialisons, aux exigences fondamentales des Directives de l'Union Européenne citées ci-dessous :

Directive de compatibilité électromagnétique (EMC): 2014/30/EU

EN 55015:2013
EN 61000-3-2:2014
EN 61000-3-3:2013
EN 55020:2007+A11:2011

Directive RoHS (2.0) : 2011/65/EU

IEC 62321-4:2013
IEC 62321-5:2013
IEC 62321-6:2015
IEC 62321-7-1:2015

Une enceinte **active** satisfait, par sa conception et son type de construction dans la version que nous commercialisons, aux exigences fondamentales des Directives de l'Union Européenne citées ci-dessous :

Directive de compatibilité électromagnétique (EMC): 2014/30/EU

EN 55015:2013
EN 61000-3-2:2014
EN 61000-3-3:2013
EN 55020:2007+A11:2011

Directive RoHS (2.0) : 2011/65/EU

IEC 62321-4:2013
IEC 62321-5:2013
IEC 62321-6:2015
IEC 62321-7-1:2015

Directive basse tension (LVD) : 2014/35/EU

EN 60065:2014+AC:2016

PRÉSENTATION DE LA GAMME PRO DSP

La gamme PRO-DSP représente une étape supplémentaire dans le développement de BoomToneDJ. Plus qu'une enceinte polyvalente, la PRO-DSP est aujourd'hui au-dessus du lot grâce à son module numérique de traitement du signal audio.

Pour la rendre encore plus polyvalente et facile d'utilisation, les enceintes de la gamme PRO-DSP vous proposent un large choix de réglages audio prédéfinis : Main, Monitor, Speech ou 80Hz.

Branchez un microphone, une guitare, une batterie électronique ou votre lecteur MP3, la PRO-DSP se charge du reste.

Avec sa caisse en ABS renforcée, son embase de 35mm pour trépied, ses inserts M8 d'accroche et ses poignées pratiques et ergonomiques, cette enceinte sera votre partenaire en toute situation. Que vous soyez DJ, Disco mobile, professeur de danse ou de fitness, sa robustesse et sa fiabilité vous apporteront une totale satisfaction.

La série PRO-DSP est équipée de transducteurs de hautes fréquences très performants et de haut-parleurs robustes. Chaque élément a été volontairement surdimensionné pour ne jamais travailler en limite.

Amplificateur de class-D : Sa réputation n'est plus à faire. Alimentation à découpage pour plus de fiabilité et un gain de poids non négligeable, associé à une amplification 100% numérique qui ne chauffe pas, l'amplificateur de la série PRO-DSP vous offrira un son dynamique, puissant et d'une grande clarté.

Merci d'avoir choisi BoomToneDJ et sa gamme d'enceintes PRO-DSP.

PRO 10 DSP

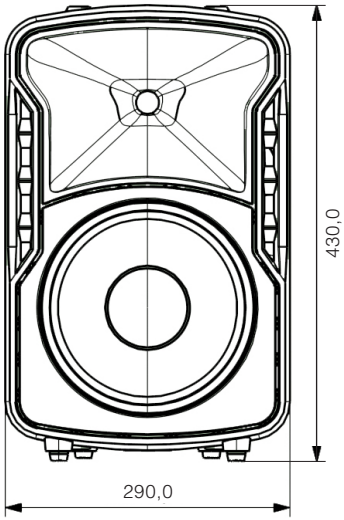

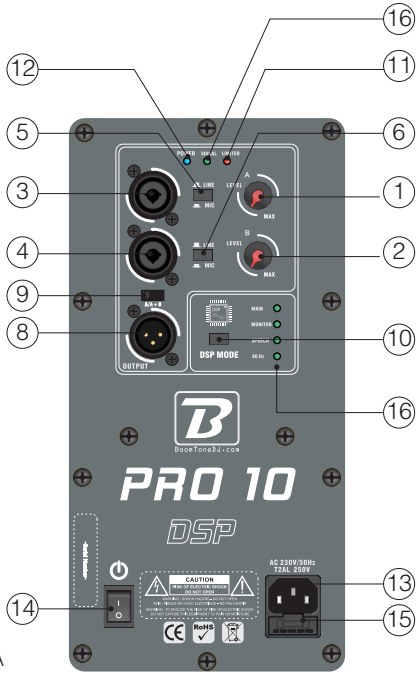

1- LEVEL A : Réglage du niveau sonore d'entrée du canal A

2- LEVEL B : Réglage du niveau sonore d'entrée du canal B

3- INPUT A : Connecteur d'entrée symétrique femelle combo XLR / JACK 6,35mm canal A

4- INPUT B : Connecteur d'entrée symétrique femelle combo XLR / JACK 6,35mm canal B

5- MIC/LINE A : Sélecteur de sensibilité d'entrée du canal A. Autorise la connexion de nombreuses sources audio.

6- MIC/LINE B : Sélecteur de sensibilité d'entrée du canal B. Autorise la connexion de nombreuses sources audio.

8- OUTPUT : Connecteur de sortie symétrique sur XLR mâle. Le signal fourni par ce connecteur est un signal audio large bande contenant l'entrée A ou le mix A+B

9- A/A+B : Sélecteur de signal sortant. Soit le signal de l'entrée A uniquement, soit le signal des entrées A+B.

10- DSP MODE : Sélection de la courbe audio. Position MAIN pour une utilisation large bande en façade. Position MONITOR pour une utilisation en retour (réponse en fréquence plate). La position SPEECH est adaptée à une utilisation conférence. Enfin, la position 80 Hz pour une utilisation avec caisson de basses (toutes les fréquences sous les 80Hz seront coupées).

11- LIMITER : Voyant indiquant que le limiteur de niveau est actif. Le limiteur protège l'enceinte contre les niveaux d'entrée trop élevés. En usage normal, ce voyant doit rester éteint ou clignoter occasionnellement.

12- POWER : Voyant indiquant que l'enceinte est sous tension et prête à être utilisée.

16- SIGNAL : Voyant indiquant la présence du signal audio à l'entrée de l'enceinte.

13- AC INPUT : Connecteur d'entrée secteur type IEC standard.

14- POWER switch: Interrupteur général pour la mise sous/hors tension de l'enceinte.

15- FUSE : Emplacement du fusible de protection.

16- DSP : Voyant indiquant le mode DSP actif.

PRO 12 DSP

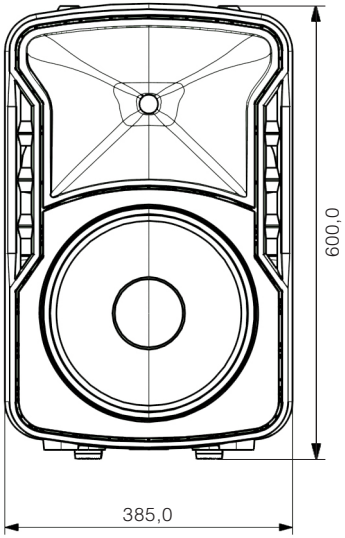

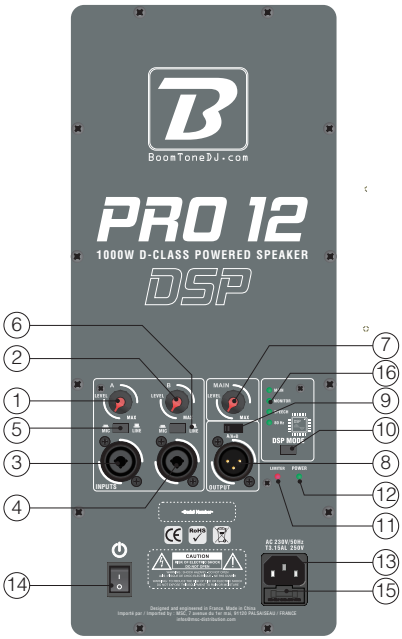

1- LEVEL A : Réglage du niveau sonore d'entrée du canal A

2- LEVEL B : Réglage du niveau sonore d'entrée du canal B

3- INPUT A : Connecteur d'entrée symétrique femelle combo XLR / JACK 6,35mm canal A

4- INPUT B : Connecteur d'entrée symétrique femelle combo XLR / JACK 6,35mm canal B

5- MIC/LINE A : Sélecteur de sensibilité d'entrée du canal A. Autorise la connexion de nombreuses sources audio.

6- MIC/LINE B : Sélecteur de sensibilité d'entrée du canal B. Autorise la connexion de nombreuses sources audio.

7- LEVEL MAIN : Réglage de niveau sonore de sortie générale.

8- OUTPUT : Connecteur de sortie symétrique sur XLR mâle. Le signal fourni par ce connecteur est un signal audio large bande contenant l'entrée A ou le mix A+B

9- A/A+B : Sélecteur de signal sortant. Soit le signal de l'entrée A uniquement, soit le signal des entrées A+B.

10- DSP MODE : Sélection de la courbe audio. Position MAIN pour une utilisation large bande en façade. Position MONITOR pour une utilisation en retour (réponse en fréquence plate). La position SPEECH est adaptée à une utilisation conférence. Enfin, la position 80 Hz pour une utilisation avec caisson de basses (toutes les fréquences sous les 80Hz seront coupées).

11- LIMITER : Voyant indiquant que le limiteur de niveau est actif. Le limiteur protège l'enceinte contre les niveaux d'entrée trop élevés. En usage normal, ce voyant doit rester éteint ou clignoter occasionnellement.

12- POWER : Voyant indiquant que l'enceinte est sous tension et prête à être utilisée.

16- SIGNAL : Voyant indiquant la présence du signal audio à l'entrée de l'enceinte.

13- AC INPUT : Connecteur d'entrée secteur type IEC standard.

14- POWER switch: Interrupteur général pour la mise sous/hors tension de l'enceinte.

15- FUSE : Emplacement du fusible de protection.

16- DSP : Voyant indiquant le mode DSP actif.

PRO 15 DSP

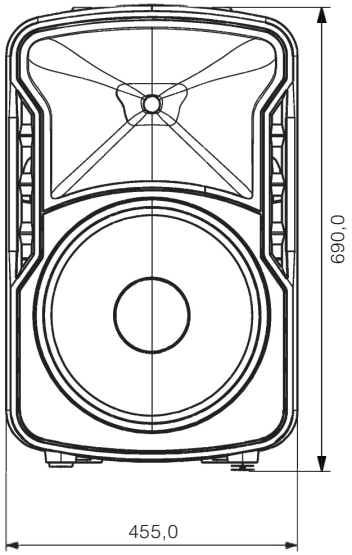

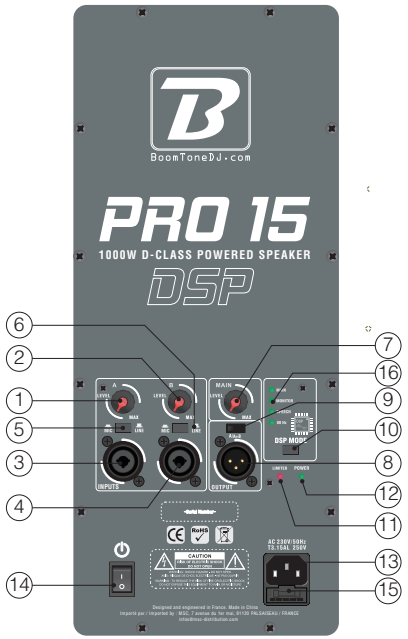

1- LEVEL A : Réglage du niveau sonore d'entrée du canal A

2- LEVEL B : Réglage du niveau sonore d'entrée du canal B

3- INPUT A : Connecteur d'entrée symétrique femelle combo XLR / JACK 6,35mm canal A

4- INPUT B : Connecteur d'entrée symétrique femelle combo XLR / JACK 6,35mm canal B

5- MIC/LINE A : Sélecteur de sensibilité d'entrée du canal A. Autorise la connexion de nombreuses sources audio.

6- MIC/LINE B : Sélecteur de sensibilité d'entrée du canal B. Autorise la connexion de nombreuses sources audio.

7- LEVEL MAIN : Réglage de niveau sonore de sortie générale.

8- OUTPUT : Connecteur de sortie symétrique sur XLR mâle. Le signal fourni par ce connecteur est un signal audio large bande contenant l'entrée A ou le mix A+B

9- A/A+B : Sélecteur de signal sortant. Soit le signal de l'entrée A uniquement, soit le signal des entrées A+B.

10- DSP MODE : Sélection de la courbe audio. Position MAIN pour une utilisation large bande en façade. Position MONITOR pour une utilisation en retour (réponse en fréquence plate). La position SPEECH est adaptée à une utilisation conférence. Enfin, la position 80 Hz pour une utilisation avec caisson de basses (toutes les fréquences sous les 80Hz seront coupées).

11- LIMITER : Voyant indiquant que le limiteur de niveau est actif. Le limiteur protège l'enceinte contre les niveaux d'entrée trop élevés. En usage normal, ce voyant doit rester éteint ou clignoter occasionnellement.

12- POWER : Voyant indiquant que l'enceinte est sous tension et prête à être utilisée.

16- SIGNAL : Voyant indiquant la présence du signal audio à l'entrée de l'enceinte.

13- AC INPUT : Connecteur d'entrée secteur type IEC standard.

14- POWER switch: Interrupteur général pour la mise sous/hors tension de l'enceinte.

15- FUSE : Emplacement du fusible de protection.

16- DSP : Voyant indiquant le mode DSP actif.

MISE EN SERVICE / REGLAGES

Réglage du sélecteur d'entrée et du niveau d'entrée.

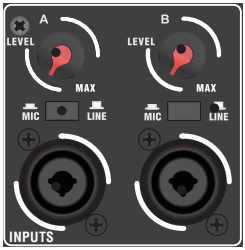

Les enceintes de la série PRO-DSP ont été conçues pour permettre le raccordement d'une grande variété de source audio. Pour une plus grande polyvalence, vous pouvez y connecter un microphone, un instrument de musique, un lecteur CD, une table de mixage…

Les 2 canaux A et B fonctionnent selon le même principe.

ATTENTION

Avant toute connexion ou changement de sélection de niveau, veillez à baisser le potentiomètre de niveau « LEVEL » du canal correspondant.

NIVEAU MIC

Niveau adapté à un niveau d'entrée faible comme un microphone ou une guitare électro-acoustique. Branchez la source, puis montez lentement le potentiomètre de niveau. Si le son est saturé ou si le signal lumineux LIMITER s'allume, le niveau d'entrée est trop élevé. Sélectionnez alors le niveau LINE.

NIVEAU LINE

Niveau adapté pour la plupart des utilisations. Que le signal provienne d'une table de mixage ou d'un processeur de son, c'est cette position de sélecteur LINE qu'il faudra choisir. Branchez la source, puis montez lentement le potentiomètre de niveau. Si le signal lumineux LIMITER s'allume, le niveau d'entrée est trop élevé.

Réglage du niveau de sortie LEVEL MAIN

Afin de profiter pleinement de votre système de sonorisation, il est nécessaire d'effectuer des réglages corrects.

Procédure

- Branchez la source : Nous prendrons comme exemple une table de mixage.
- Sélectionnez la position LINE du sélecteur de niveau d'entrée.
- Mettez les potentiomètres de LEVEL d'entrée au 3/4.
- Lancez la lecture d'un morceau audio, puis calibrez la sortie de votre table de mixage à 0 dB.
- Montez progressivement le potentiomètre de LEVEL MAIN jusqu'au clignotement du voyant LIMITER.
- Votre système est calibré. Baissez maintenant le volume de la table de mixage. Le système est prêt à être utilisé.

UTILISATION DU MODULE DSP

La série PRO-DSP de BoomToneDJ est équipée d'un processeur numérique audio : DSP (Digital Sound Processor). Selon votre application, utilisez le mode DSP qui convient le mieux :

MAIN

Mode recommandé pour vos prestations générales du type : mariage, soirée dansante... Il est tout à fait adapté pour la diffusion de musiques généralistes diffusées à partir d'un lecteur CD, d'un ordinateur ou d'un lecteur MP3. C'est le mode « Plug&Play ». Il sera parfait pour la plupart des applications standards.

Le mode MAIN est caractérisé par une réponse en fréquence très légèrement accentuée dans les basses et dans les aigües pour une reproduction agréable et dynamique.

MONITOR

Le mode MONITOR est caractérisé par une réponse en fréquence assez régulière.

Il a l'avantage de ne présenter aucune « couleur » audio, permettant ainsi une grande flexibilité de réglages de tonalité à partir de votre console de mixage.

Ce mode est recommandé pour une utilisation en retour de scène ou en diffusion directe avec une égalisation personnalisée.

SPEECH

Le mode SPEECH est caractérisé par une « bosse » dans les médiums afin de donner encore plus d'intelligibilité et de clarté à la voix lors d'élocution au micro.

Grâce à sa courbe de réponse en fréquence marquée, ce mode sera également moins sensible aux effets « larsen ».

80HZ

Le mode 80Hz reprend les caractéristiques du mode MAIN avec une coupure franche des basses fréquences à 80Hz.

Ce mode est adapté à une utilisation de l'enceinte avec caisson de basses.

Ainsi, toutes les fréquences en dessous de 80Hz ne seront pas reproduites par l'enceinte, c'est votre caisson de basses qui se chargera de ces fréquences.

CARACTÉRISTIQUES TECHNIQUES

PRO 10 DSP

Type	Enceinte active 2 voies
Haut-parleur LF	10'' (25cm)
Bobine haut-parleur LF	2''
Haut-parleur HF	Tweeter à compression avec dôme en titane
Bobine tweeter	1,35''
Puissance RMS	300W
Puissance max.	600W
Amplification	Classe D
SPL max.	120dB/1m
Bande passante (@-10dB)	55Hz-20kHz
Bande passante (@-3dB)	68Hz-20kHz
Consommation électrique	65W
Dimensions	290x280x430mm
Poids NET	9,5kg
Poids Brut	11kg

PRO 12 DSP

Type	Enceinte active 2 voies
Haut-parleur LF	12'' (31cm)
Bobine haut-parleur LF	2,5''
Haut-parleur HF	Tweeter à compression avec dôme en titane
Bobine tweeter	1,35''
Puissance RMS	500W
Puissance max.	1000W
Amplification	Classe D
SPL max.	123dB/1m
Bande passante (@-10dB)	50Hz-20kHz
Bande passante (@-3dB)	60Hz-20kHz
Consommation électrique	150W
Dimensions	385x325x600mm
Poids NET	14,4kg
Poids Brut	16,5kg

CARACTÉRISTIQUES TECHNIQUES

PRO 15 DSP

Type	Enceinte active 2 voies
Haut-parleur LF	15'' (38cm)
Bobine haut-parleur LF	3''
Haut-parleur HF	Tweeter à compression avec dôme en titane
Bobine tweeter	1,75''
Puissance RMS	500W
Puissance max.	1000W
Amplification	Classe D
SPL max.	126dB/1m
Bande passante (@-10dB)	45Hz-18kHz
Bande passante (@-3dB)	55Hz-17kHz
Consommation électrique	150W
Dimensions	455x375x690mm
Poids NET	18,7kg
Poids Brut	21kg

CONNECTEURS ET CÂBLES

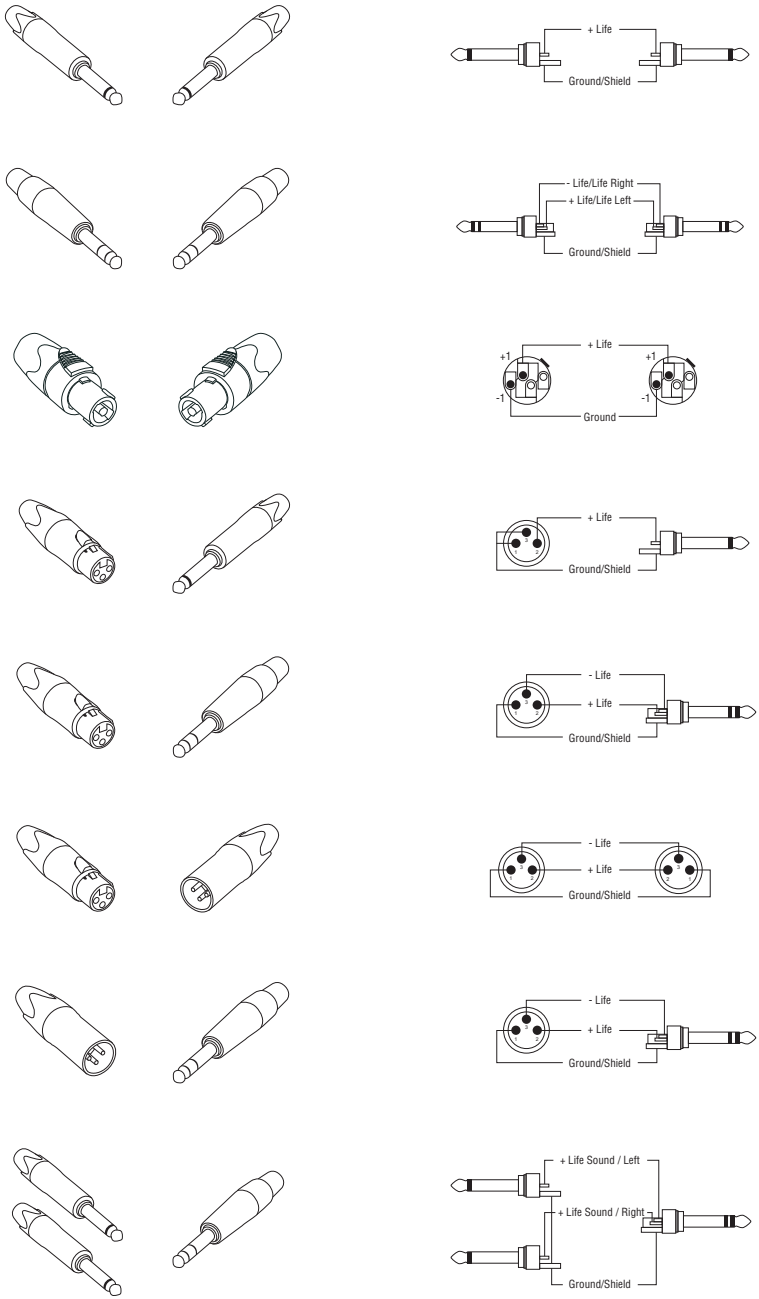

BoomToneDJ.com

www.boomtonedj.com

Importé par / Imported by : BoomToneDJ - MSC
7 avenue du 1er Mai, 91120 Palaiseau / FRANCE
infos@msc-distribution.com
Tel : +33 1 69 34 80 62